ԱՇԽԱՏԱՆՔԱՅԻՆ ՆԱԽԱԳԻԾ

№ 12-25

ՀՀ Կոտայքի մարզի Աբովյան համայնք, ք. Աբովյան, 7-րդ մ/շ, 3-րդ թաղամասի տուն 102-ից տուն 92 սնող գազատար խողովակի կառուցում և գազիֆիկացում

«ԻԳԴԻՐ ՄԱՎ» ՍՊԸ

Տնօրեն Կ. Դավթյան

Ն Ա Խ Ա Գ Ծ Ի Բ Ո Վ Ա Ն Դ Ա Կ Ո Ւ Թ Յ Ո Ւ Ն

1. Լիցենզիա ՔՊԼ-0002297
2. Լիցենզիաի ներդիր ՔՊՆ-002297-06
3. Գազպրոմ Արմենիա» ՓԲԸ 27.03.2025 № 01-10/675 գրությունյան
4. «Գազպրոմ Արմենիա» ՓԲԸ Աբովյանի ԳԳՄ-ի 27.03.2025թ. տեխնիկական պայմանների

Տ Ե Ք Ս Տ Ա Յ Ի Ն Մ Ա Ս

1. Բացատրագիր

Ա Շ Խ Ա Տ Ա Ն Ք Ա Յ Ի Ն Գ Ծ Ա Գ Ր Ե Ր

1. Հատակագիծ Մ 1:1000
2. Երկայնական կտրվածք հատված
3. Անշարժ հենարան
4. Շարժական հենայուն

Աշխատանքների ծավալներ

ՀԱՅԱՍՏԱՆԻ ՀԱՆՐԱՊԵՏՈՒԹՅԱՆ ՔԱՂԱՔԱՇԻՆՈՒԹՅԱՆ ԿՈՄԻՏԵ

ԼԻՑԵՆԶԻԱ

ՔՊԼ-002297, 1-ին դաս

(սերիան, համարը, դասը)

ՔԱՂԱՔԱՇԻՆԱԿԱՆ ՓԱՍՏԱԹՂԹԵՐԻ ԿԱԶՄՈՒՄ՝ ԲԱՑԱՌՈՒԹՅԱՄԲ ԿՈՆՍՏՐՈՒԿՏՈՐԱԿԱՆ ԵՎ ՃԱՐՏԱՐԱՊԵՏԱԿԱՆ ՄԱՍԵՐԻ

(քաղաքաշինության բնագավառում գործունեության տեսակը)

ՏՐՎԱԾ Է

2024-12-05, «ԻԳԴԻՐ ՄԱՎ» ՍՊԸ

(լիցենզիան տալու տարեթիվը, ամիսը, օրը, քաղաքաշինության գործունեության սուբյեկտի անվանումը,

ՀՀ, ԱՐՄԱՎԻՐ, ԻՍՐԱԵԼ ՕՐՈՒ Փ., 16/1

գտնվելու վայրը՝ այդ թվում, անհատ ձեռնակատիրոջ դեպքում՝ անունը, ազգանունը և բնակության վայրը)

Գործողության ժամկետը՝ 05.12.2029թ.

(օրը, ամիսը, տարեթիվը)

ՀՍԿԻՉ ՀԱՄԱՐ՝ UG2E-3B55-3636-E669

Սույն փաստաթուղթը տրված է բացառապես էլեկտրոնային եղանակով: Փաստաթղթի վավերականության ստուգումն ու էլեկտրոնային բնօրինակի ներբեռնումը հնարավոր է իրականացնել https://verify.e-gov.am Հայաստանի Հանրապետության պաշտոնական փաստաթղթերի վավերականության ստուգման միասնական համակարգի կայքում մուտքագրելով հսկիչ համարը կամ սքանավորելով արագ արձագանքման ծածկագիրը (QR Code):

ՀԱՅԱՍՏԱՆԻ ՀԱՆՐԱՊԵՏՈՒԹՅԱՆ ՔԱՂԱՔԱՇԻՆՈՒԹՅԱՆ ԿՈՄԻՏԵ

ԼԻՑԵՆԶԻԱՅԻ ՆԵՐԴԻՐ

ՔՊՆ-002297-06

(ներդիրի սերիան, համարը)

«ԻԳԴԻՐ ՄԱՎ» ՍՊԸ

(լիցենզավորված քաղաքաշինության գործունեության սուբյեկտի անվանումը)

ՋԵՐՄԱԳԱԶԱՄԱՏԱԿԱՐԱՐՈՒՄ ԵՎ ՕԴԱՓՈԽՈՒԹՅՈՒՆ (ՕԴԱՓՈԽՈՒԹՅԱՆ, ՋԵՌՈՒՑՄԱՆ ԵՎ ՕԴԻ ԼԱՎՈՐԱԿՄԱՆ ՀԱՄԱԿԱՐԳԵՐ, ՋԵՐՄԱՄԱՏԱԿԱՐԱՐՄԱՆ ԵՎ ԳԱԶԱՄԱՏԱԿԱՐԱՐՄԱՆ ՀԱՄԱԿԱՐԳԵՐ)

(քաղաքաշինության բնագավառում գործունեության ենթատեսակը)

05.12.2024թ.

(ներդիրը տալու օրը, ամիսը, տարեթիվը)

Գործողության ժամկետը՝ 05.12.2029թ.

(օրը, ամիսը, տարեթիվը)

Ներդիրը վավերական է լիցենզիայի առկայության դեպքում

ՀՍԿԻՉ ՀԱՄԱՐ՝ **UGA1-5BC5-2FA5-537F**

Սույն փաստաթուղթը տրված է բացառապես էլեկտրոնային եղանակով: Փաստաթղթի վավերականության ստուգումն ու էլեկտրոնային բնօրինակի ներբեռնումը հնարավոր է իրականացնել https://verify.e-gov.am Հայաստանի Հանրապետության պաշտոնական փաստաթղթերի վավերականության ստուգման միասնական համակարգի կայքում մուտքագրելով հսկիչ համարը կամ սքանավորելով արագ արձագանքման ծածկագիրը (QR Code):

Պատասխանատու մասնագետի/ների անձնագրային տվյալներ	հավաստագրի սերիա	հավաստագրի համար	ստանալու օր, ամիս, տարեթիվ
ՍԵՐՅՈԺԱ ՍԱՖԱՐՅԱՆ	Հ	000716	2024-07-09

ՀՍԿԻՉ ՀԱՄԱՐ՝ **UGA1-5BC5-2FA5-537F**
Սույն փաստաթուղթը տրված է բացառապես էլեկտրոնային եղանակով: Փաստաթղթի վավերականության ստուգումն ու էլեկտրոնային բնօրինակի ներբեռնումը հնարավոր է իրականացնել https://verify.e-gov.am Հայաստանի Հանրապետության պաշտոնական փաստաթղթերի վավերականության ստուգման միասնական համակարգի կայքում մուտքագրելով հսկիչ համարը կամ սքանավորելով արագ արձագանքման ծածկագիրը (QR Code):

Բ Ա Ց Ա Տ Ր Ա Գ Ի Ր

Հիմքեր նախագծի մշակման համար

Սույն աշխատանքային նախագիծը «ՀՀ Կոտայքի մարզի Աբովյան համայնք, ք. Աբովյան, 7-րդ մ/շ, 3-րդ թաղամասի տուն 102-ից տուն 92 սնող գազատար խողովակի կառուցում և գազիֆիկացում» համար կազմված է համաձայն՝

1. Գազպրոմ Արմենիա» ՓԲԸ 27.03.2025 № 01-10/675 գրությունյան
2. «Գազպրոմ Արմենիա» ՓԲԸ Աբովյանի ԳԳՄ-ի 27.03.2025թ. տեխնիկական պայմանների

Օբյեկտի բնութագիր

Նախագծով նախատեսված է կատարել ՀՀ Կոտայքի մարզի Աբովյան համայնք, ք. Աբովյան, 7-րդ մ/շ, 3-րդ թաղամասի տուն 102-ից տուն 92 սնող գազատար խողովակի կառուցում և գազիֆիկացում, որի համար կատարվել է նախագծանախահաշվային փաստաթղթերի մշակման և կազմման աշխատանքներ:

Բնական գազի աղբյուր է հանդիսանում ք. Աբովյան, 7-րդ մ/շ ներքին ցանց մ/ճ, վ/գ գազատարը՝ ըստ Աբովյանի ԳԳՄ 27.03.2025թ. տեխնիկական պայմանների:

Գազատարի տեղադրումը նախատեսված է վերգետնյա եղանակով:

Նախագծով նախատեսվում է միջին ճնշման գազատարի տեղադրում:

Խողովակների ընտրությունը

Ելնելով տրված աշխատանքային շահագործման պայմաններից և ճնշումից, խողովակների նյութը ընտրում ենք համաձայն ԳՕUS 10704-91:

Միջին ճնշման գազատարները, միացման տեղից սկսած անցնում է գրունտային և ասֆատեպատ ճանապարհներով, վերգետնյա եղանակով:

Խողովակների տեղադրումը և միացումը

Գազատարի տեղադրումը վերգետնյա եղանակով նախատեսված է մետաղական խողովակներից (համապատասխանաբար Ø108x4.0, Ø76x3.5):

Նախագծվող վերգետնյա գազատարների մոնտաժումն իրականացվում է պողպատյա էլեկտրաեռակցված խողովակներից համաձայն ԳՕՍՏ 10704-91 մետաղական հենասյուների վրա H=1.0÷5.0մ բարձրությամբ:

Պողպատյա գազատարների և ձևավոր մասերի միացումները նախատեսված են էլեկտրաաղեղնավոր կամ գազային եռակցմամբ:

Գազատարները տեղադրումից հետո ենթակա են փչամաքրման և փորձարկման:

Գազատարների փորձարկումը

Շինարարության ավարտից հետո պետք է կատարվեն գազատարների կիպության փորձարկում օդով:

Կիպության փորձրկումը կատարվում է գազատարի մեջ սեղմված օդի մատուցմամբ, որի ճմշումը հասցվում է փորձարկման ճնշմանը:

Գազատարների փորձարկման նորմաները ընդունել համաձայն ՀՀՇՆ 42-01-2023:

Փորձարկման ընթացքում հայտնաբերված արատները պետք է վերացվեն գազատարում ճնշումը մինչև մթնոլորտայինի իջեցնելուց հետո:

Արատները վերացնելուց հետո գազատարի կիպության փորձարկումը պետք է կրկնվի:

Բոլոր եռակցակարերը, որոնք կատարվել են փորձարկումներից հետո, պետք է ստուգվեն ֆիզիկական մեթոդով:

Գազատարի պաշտպանությունը կոռոզիայից

Նախագծում գազատարի տեղադրումը նախատեսված է վերգետնյա եղանակով: Վերգետնյա եղանակով տեղադրվող գազատարները շրջակա միջավայրի ազդեցությունից պաշտպանելու համար նախատեսված է կրկնակի յուղաներկում:

Եզրակացություն

Նախագիծը մշակված է համաձայն գործող ՀՀՇՆ 42-01-2023 «Գազաբաշխիչ համակարգեր», ՇՆՁ IV 12.101-04 «Անվտանգության կանոնները գազի տնտեսությունում» տեխնիկական կանոնակարգի, ՀՀՇՆ 52-01-«Բետոնե և երկաթբետոնե կոնստրուկցիաներ», ՀՀՇՆ 13-02-2022 «Անվտանգության տեխնիկան շինարարությունում » և ՀՀՇՆ 30-02-2022 «Տարածքի բարեկարգում» շինարարական նորմերի պահանջներին համապատասխան:

Աշխատանքները սկսելուց առաջ պետք է նշանակվի տեխնիկական հսկողության ներկայացուցիչ պատվիրատուի կողմից:

Նախագծից բոլոր շեղումները պետք է համաձայնեցվեն պատվիրատուի, շահագործող կազմակերպության և նախագծի հեղինակի հետ:

Շրջակա միջավայրի պահպանության միջոցառումները

Նախագծով ընդունված բոլոր տեխնիկական լուծումները բացառում են շրջակա միջավայրի աղտոտումը գազատարների նորմալ շահագործման պայմաններում: Շրջակա միջավայրի ախտոտումը հնարավոր է միայն վթարների ժամանակ: Վթարները բացառելու համար գազատարը ենթարկվում է փորձարկման համաձայն ՀՀՇՆ 42-01-2023 <<Գազաբաշխիչ համակարգեր>> և ՇՆՁ IV 12.101-04: Խողովակների միացման մասերում քայքայումը կանխելու համար նախատեսվում է եռակցակարերի ստուգում ֆիզիկական մեթոդներով:

Բնության պահպանության նպատակով անհրաժեշտ է պահպանել հետևյալ պայմանները

- շինարարության համար հատկացված տարածքի սահմանների պարտադիր պահպանություն
- շին. հրապարակի աշխատանքային տեղերի կենցաղային և շինարարական թափոնների համար բեռնարկղերով հագեցվածություն
- դյուրավառ և քսայուղերի դատարկումը միայն հատուկ առանձնացված տեղերում
- ամբողջ ծավալով հողերի վերականգնման միջոցառումների իրականցում
- բնապահպանական տեղական մարմինների պահանջների ապահովում

Կազմեց՝ ***Ս. Սաֆարյան***

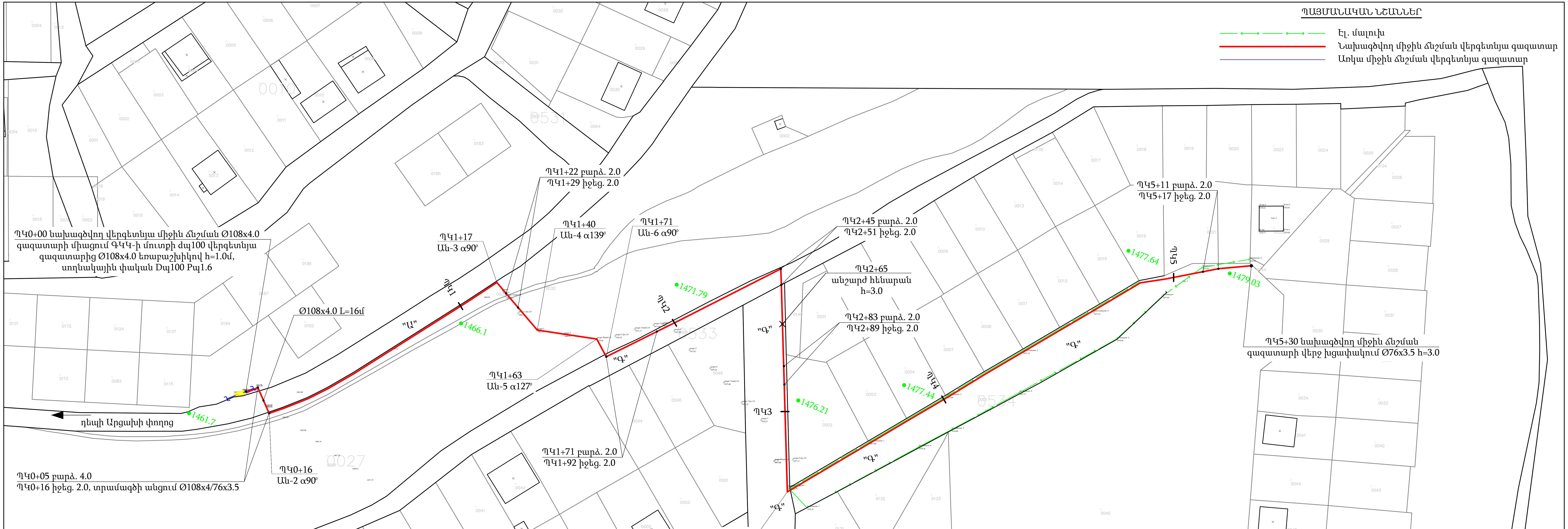

ԾԱՆՈԹՈՒԹՅՈՒՆ

1. Գազատարի մոնտաժումն և փորձարկումն իրականացնել համաձայն ՀՀՇՆ 42-01-2023 պահանջների:
2. Մոնտաժային աշխատանքների ժամանակ այլ կոմունիկացիաների ի հայտ գալու դեպքում, որոնք նախագծում նշված չեն,հարկավոր է անհապաղ կանգնեցնել աշխատանքները և տեղյակ պահել շահագործող կազմակերպության աշխատակիցներին:
3. Գազատարը ջրամատակարարման ցանցի և ոռոգման ջրանցքների հետ հատման տեղամասերում հողային աշխատանքները կատարել ձեռքով:
4. Գազատարի հեռավորությունը ստորգետնյա ինժեներական ցանցերի դիտահորերի և խուցերի արտաքին պատերից պետք է լինի 0.5 մ-ից ոչ պակաս:
5. Նվազագույն հորիզոնական հեռավորությունը ստորգետնյա ինժեներական ցանցերի միջև պետք է լինի՝ ջրագծից 1.0մ, կոյուղագծից 1.5մ:
6. Նախագծվող վերգետնյա միջին ճնշման գազատարը տեղադրվում է H=1.0-5.0մ բարձրության վրա, պողպատե ԳՕՍՏ 10704-91 Ø108x4.0 և Ø76x3.5 խողովակներից
7. Միացումը իրականացնել գազային տնտեսության շահագործման ծառայության աշխատակիցների ներկայությամբ:
8. Ճանապարհաեզրում հողային աշխատանքները իրականացնելիս տեղադրել անվտանգ երթևեկության համար նախատեսված ազդանշանային նշանները:

Տնօրեն	Կ. Դավթյան			ՕԲՅԵԿՏ №12-25			
Նախագծող	Ս. Սաֆարյան			ՀՀ Կոտայքի մարզի Աբովյան համայնք, ք. Աբովյան, 7-րդ մ/շ, 3-րդ թաղամասի տուն 102-ից տուն 92 սնող գազատար խողովակի կառուցում և գազիֆիկացում			
				միջին ճնշման գազատար	Փուլ	Թերթ	Թերթեր
Պաշտոն	Ա.Ա.Հ.	ստոր.			ԱՆ	1	4
				հատակագիծ Մ1:1000	«ԻԳԴԻՐ ՄԱԿ» ՍՊԸ		

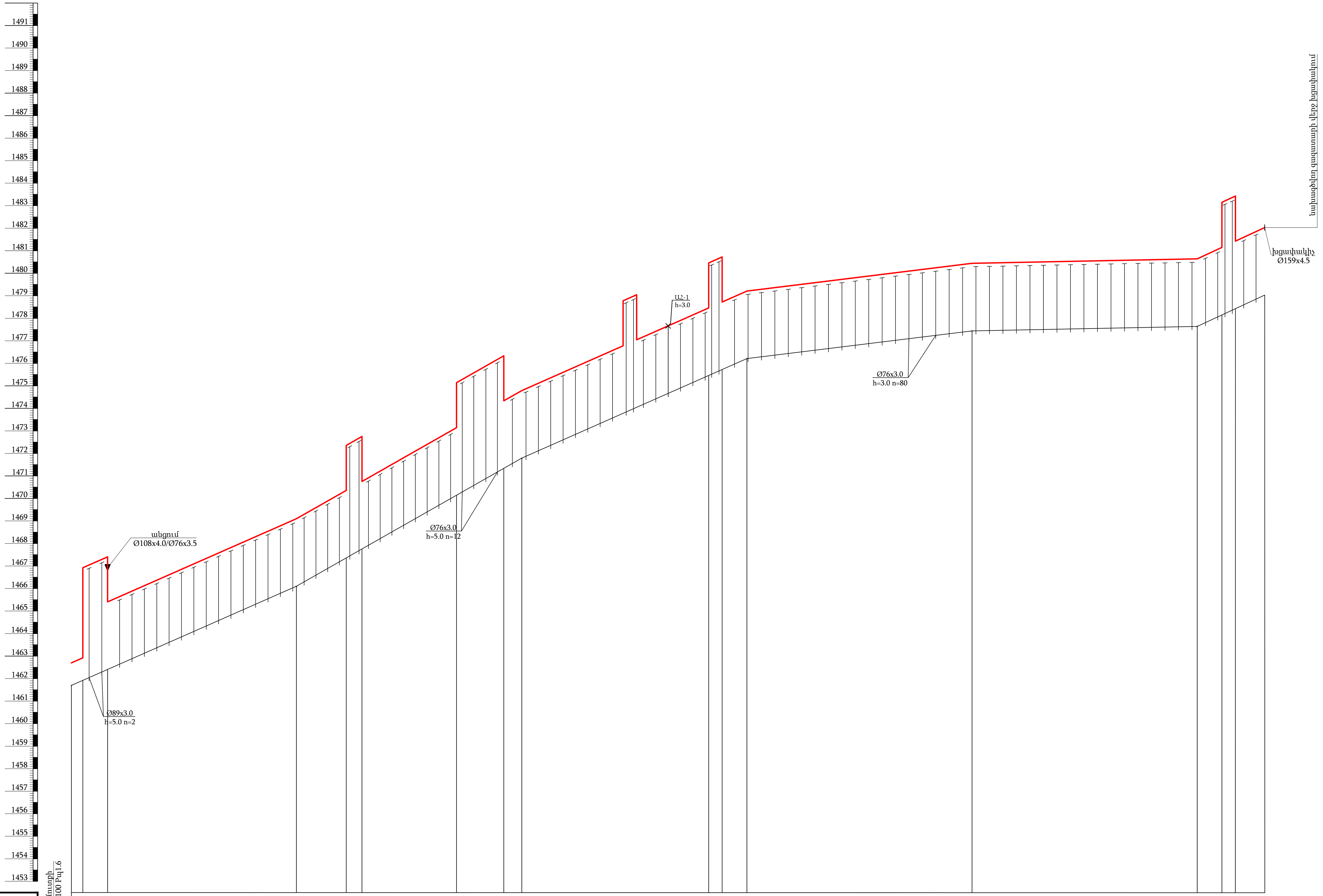

Մ Հոր. 1:1000
Ուղղ. 1:100

ԴԿ0+00 նախագծվող վերգետնյա միջին ճնշման Ø108x4.0 գազատարի միացում ԳԿԿ-ի մուտքի
dվ100 վերգետնյա գազատարից Ø108x4.0 եռաբաշխիկով h=1.0մ, սողնակային փական Dվ100 Pվ1.6

Ինժեներա-երկրաբանական բնութագիր

Փաստացի հողի նիշը, մ: 1461.70, 1465.16, 1466.10, 1467.55, 1470.73, 1471.79, 1473.91, 1475.59, 1476.21, 1477.44, 1477.64, 1478.28, 1479.03

Խրամուղու հատակի նիշը, մ

Գազատարի վերևի նիշը, մ

Խրամուղու խորությունը, մ

Գազատարի ներքևի նիշը, մ: 1462.70, 1468.16, 1470.16, 1468.16, 1469.10, 1470.55, 1472.55, 1470.55, 1473.73, 1475.73, 1473.73, 1474.79, 1476.91, 1478.91, 1476.91, 1478.59, 1480.59, 1478.59, 1479.21, 1480.44, 1480.64, 1481.28, 1483.28, 1481.28, 1482.03

Հենասյուների բարձրությունը, մ: 1.0, 3.0, 5.0, 3.0, 3.0, 3.0, 5.0, 3.0, 3.0, 5.0, 3.0, 3.0, 3.0, 5.0, 3.0, 3.0, 5.0, 3.0, 3.0, 3.0, 3.0, 3.0, 5.0, 3.0, 3.0

Գազատարի տեսակը մեկուսացման տիպը: Ø108x4.0 ԳՕՍՏ 10704-91; Ø76x3.5 ԳՕՍՏ 10704-91 յուղաներկում երկու անգամ

Հեռավորություն, մ / Թեքություն ‰:

Թեքություն ‰	0.02	0.02	0.02	0.02	0.01	0.04
Հեռավորություն, մ	100	100	100	100	100	30

Հեռավորություն, մ: 5, 11, 84, 17, 5, 7, 11, 23, 8, 21, 8, 45, 6, 14, 18, 6, 11, 30, 70, 100, 11, 6, 13

Ցանշում: ԴԿ0, +05, +16, ԴԿ1, +17, +22, +29, +40, +63, +71, +92, ԴԿ2, +45, +51, +65, +83, +89, ԴԿ3, +30, ԴԿ4, ԴԿ5, +11, +17, +30

Գազատարի հատակագիծ

Տնօրեն	Կ. Դավթյան			
Նախագծող	Ս. Սաֆարյան			
Պաշտոն	Ա.Ա.Հ.	ստորր.		

ՕԲՅԵԿՏ №12-25

ՀՀ Կոտայքի մարզի Աբովյան համայնք, ք. Աբովյան, 7-րդ մ/շ, 3-րդ թաղամասի տուն 102-ից տուն 92 սնող գազատար խողովակի կառուցում և գազիֆիկացում

Միջին ճնշման գազատար

Փուլ	Թերթ	Թերթեր
ԱՆ	2	4

Երկայնական կտրվածք
հատակագիծ

«ԻԳԳԱՀ ԱՄԴԿ» ՍՊԸ

ՃԱԿԱՏ Մ 1:25

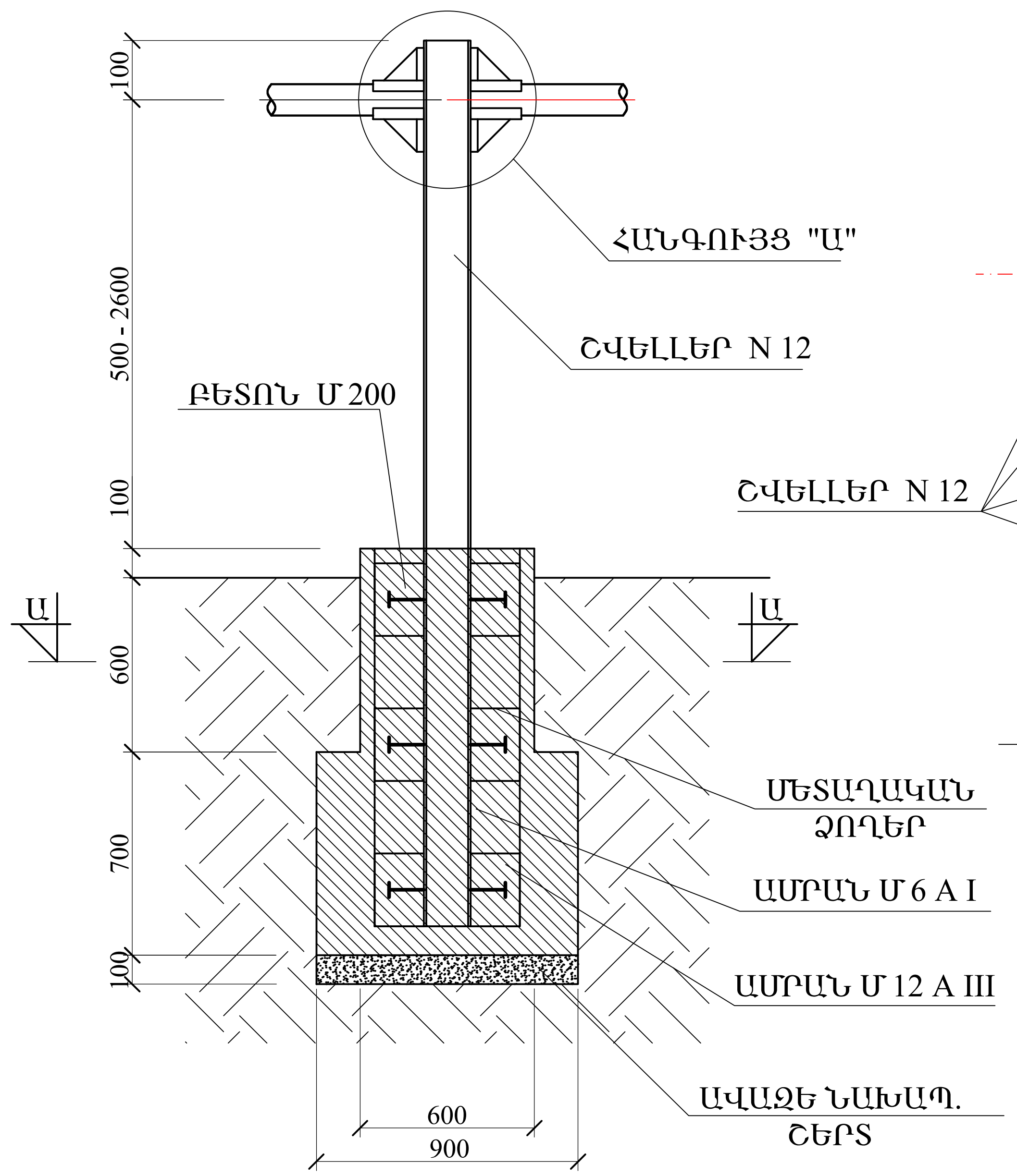

ՀԱՆԳՈՒՅՑ "Ա" Մ 1:5

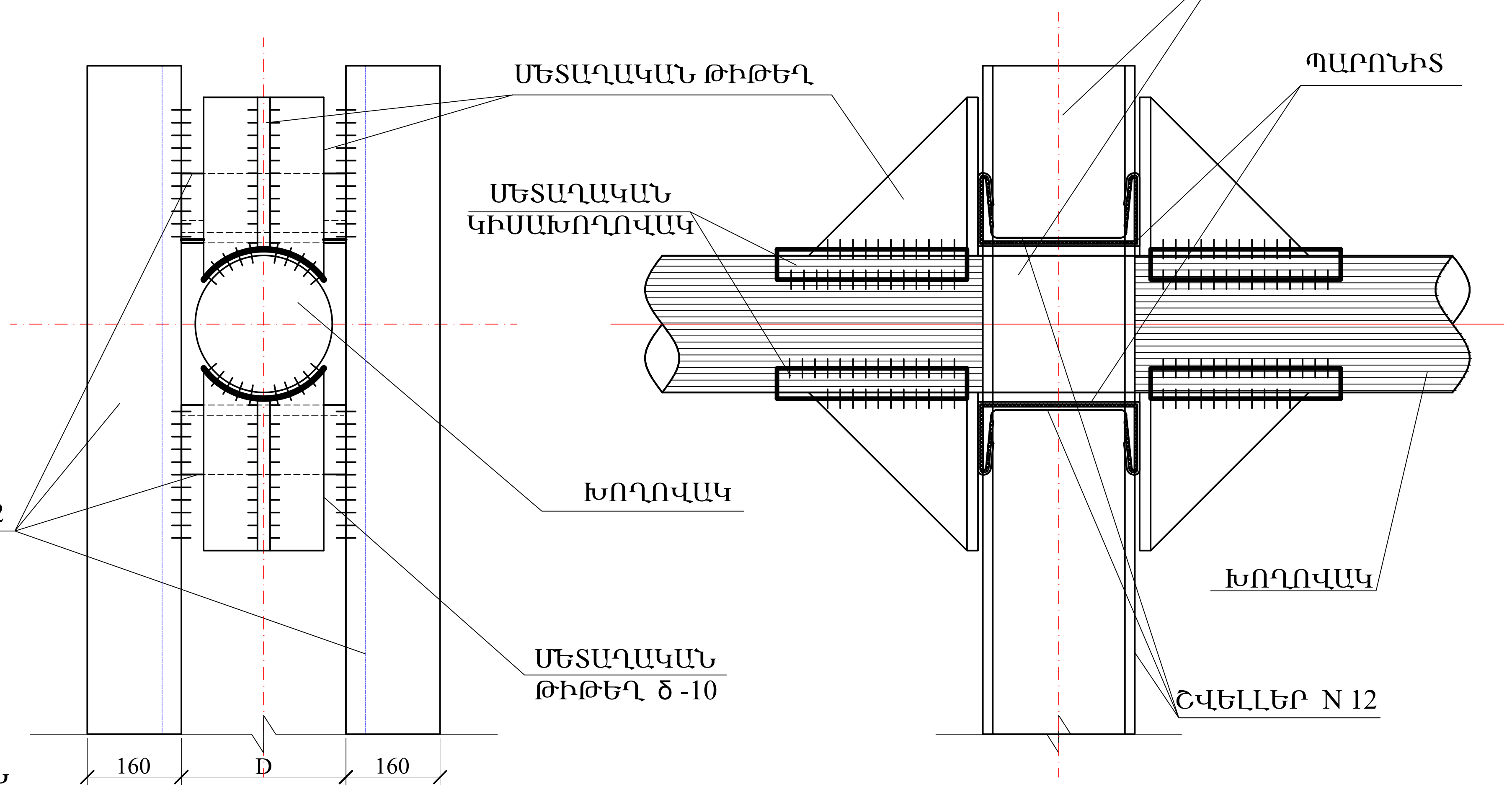

Խողովակի տրամագիծ	Բետոն մ³	Ամրան մ/կգ	Պողպատյա թիթեղ, մ²/կգ	Կիսախողովակ հատ/կգ	Պարոնիտ կգ	Ցինկապատ թիթեղ δ=0.5 մմ, մ²	Գրունտ մ³	Անշարժ հենարանի քաշը ըստ բարձրության (կգ)				
								h=0.5մ	h=1.0մ	h=1.5մ	h=2.0մ	h=2.5մ
								շվելլեր մ/կգ				
								3.9/41.0	4.9/51.0	5.9/61.4	6.9/71.8	7.9/82.2
dպ50	0.82	Ø 12 A500C 12.4/11.1 Ø 6 A240C 13 /3.0	0.15 / 0.7	4/1.6	0.164	0.40	1.15	57.4	67.4	77.8	88.2	98.6
dպ70				4/2.2	0.212	0.50		58.0	68.0	78.4	88.8	99.2
dպ80				4/4.2	0.212	0.60		60.0	70.0	80.4	90.8	101.2
dպ100				4/5.2	0.8	0.70		61.0	71.0	81.4	91.8	102.2
dպ125				4/6.4	0.84	0.90		62.2	72.2	82.6	93.0	103.4
dպ150				4/6.9	0.96	1.10		62.7	72.7	83.1	93.5	103.9
dպ200				4/15.8	1.4	0.50		71.6	81.6	92.0	102.4	112.8

ԿՏՐՎԱԾՔ Ա - Ա

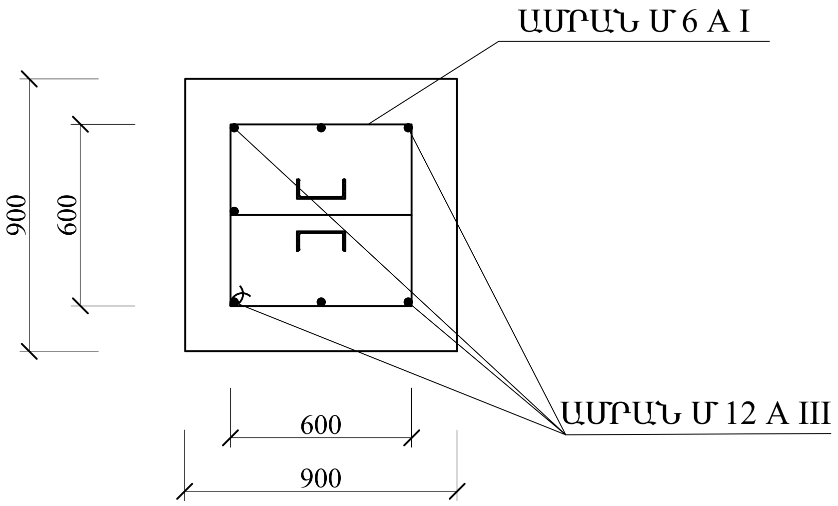

Տնօրեն	Կ. Դավթյան		
Նախագծող	Ս. Սաֆարյան		
Պաշտոն	Ա.Ա.Հ.	ստոր.	

ՕՐՅԵԿՏ №12-25

ՀՀ Կոտայքի մարզի Աբովյան համայնք, ք. Աբովյան, 7-րդ մ/շ, 3-րդ թաղամասի տուն 102-ից տուն 92 սնող գազատար խողովակի կառուցում և գազիֆիկացում

Անշարժ հենարան	Փուլ	Թերթ	Թերթեր
	ԱՆ	3	4

Ճակատ Մ1:25 Հանգույց "Ա" Մ1:5
Կտրվածք Ա - Ա

«ԻԳԴԻՐ ՄԱՎ» ՍՊԸ

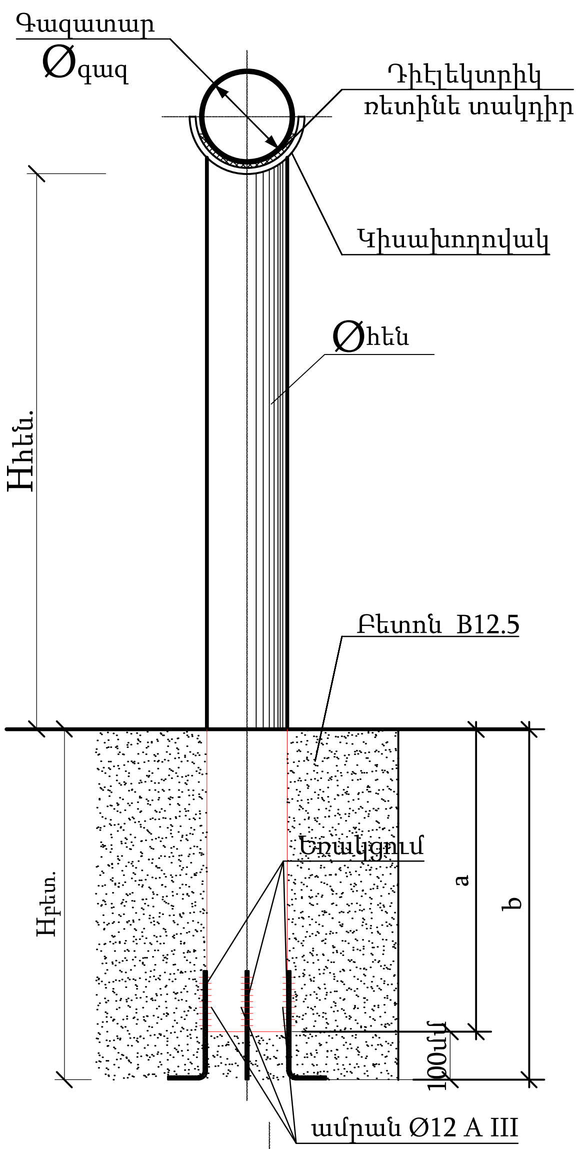

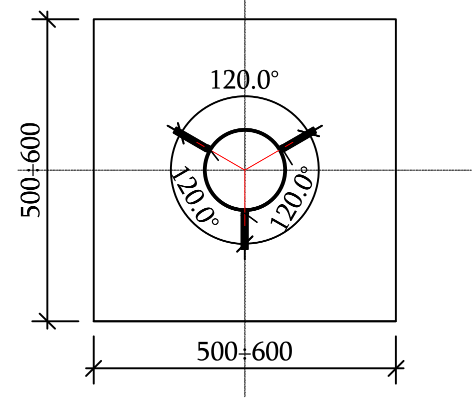

Ամրանի երկարությունը - 3x300մմ
Ամրանի քաշը 3x 0.267 - 0.8կգ

H	d	150	125	100	80	70	50
5.0	a			1100		1100	
	b			1000		1000	
4.5	a						
	b						
4.0	a						
	b						
3.5	a						
	b						
3.0	a					600	
	b					700	
2.5	a						
	b						
2.0	a						
	b						
1.5	a						
	b						
1.0	a						
	b						
0.5	a						
	b						

Շարժական հենասյան բետոնի հիմքի չափսերը և ծավալները		
հենասյան բարձրությունը (վերգետնյա մաս) H	հենասյան բետոնե հիմքի չափսերը մ	բետոնի ծավալը $մ^3$
5.0	0.6x0.6x1.1(b)	0.4
4.5	0.5x0.5x1.0(b)	0.25
4.0	0.5x0.5x0.9(b)	0.23
3.5	0.5x0.5x0.7(b)	0.18
3.0	0.5x0.5x0.7(b)	0.18
2.5	0.5x0.5x0.6(b)	0.15
2.2	0.5x0.5x0.6(b)	0.15
2.0	0.5x0.5x0.6(b)	0.15
1.5	0.5x0.5x0.6(b)	0.15
1.2	0.5x0.5x0.6(b)	0.15
1.0	0.5x0.5x0.6(b)	0.15
0.5	0.3x0.5x0.6(b)	0.1

Տնօրեն	Կ. Դավթյան		
Նախագծող	Ս. Սաֆարյան		
Պաշտոն	Ա.Ա.Հ.	ստոր.	

ՕԲՅԵԿՏ №12-25

ՀՀ Կոտայքի մարզի Աբովյան համայնք, ք. Աբովյան, 7-րդ մ/շ, 3-րդ թաղամասի տուն 102-ից տուն 92 սնող գազատար խողովակի կառուցում և գազիֆիկացում

Միջին ճնշման գազատար	Փուլ	Թերթ	Թերթեր
	ԱՆ	4	4
Շարժական հենասյուն	«ԻԳԴԻՐ ՄԱԿ» ՍՊԸ		

ՀՀ Կոտայքի մարզի Արովյան համայնք, ք. Աբովյան, 7-րդ մ/շ, 3-րդ թաղամասի տուն 102-ից տուն 92 սնող գազատար խողովակի կառուցում և գազիֆիկացում
(12-25)
Объем работ (12-25)

N	Աշխատանքի անվանումը Описание объема работ	Չափ. Միավ. Ед.изм	Քանակ Кол-во	Ծանոթ Примеч.
1	Փոսերի քանդում ձեռքով մետաղական հենասյունների համար IV կարգի գրունտում Разработка ям вручную под металлические опоры	մ³ м³	20	
2	Ավելացած գրունտի բեռնում և տեղափոխում բեռնատար ավտոմեքենայով 5 կմ Погрузка лишнего грунта в автосамосвалы и отвозка на расстояние 5 км	մ³/տ м³/т	20/40	
3	Բետոնից հիմքեր M 150(B 12.5) Бетонное основание	մ³ м³	20	
4	Պողպատյա գազախողովակի տեղադրում հենասյուների վրա փորձարկումով Прокладка газопровода на металлических опорах с Испытанием Ø 108x4.0մմ Ø 76x3.5մմ	մ м	20 536	ԳՕՍՏ 10704-91 ԳՕՍՏ 10704-91
5	Մետաղական հենասյուներ գազատարի տակ Металлические опоры под газопровод Ø 89x3.0 h=5.0 (6.0) Ø 76x3.0 h=5.0 (6.0) Ø 76x3.0 h=3.0 (3.6)	հատ/կգ шт/кг	2 / 76.3 12 / 389 80 / 1555	Ø89x3.0 L=12մ Ø76x3.5 L=360մ
6	Կիսախողովակների տեղադրում գազատարի տակ Установка металлических чаш	հատ/կգ шт/кг	94/50.8	
7	Պարոնիտ Паронит	հատ/կգ шт/кг	94/5	
8	Հենասյուների և գազատարի ներկում 2 անգամ Окраска газопровода и опор за 2 раза а) грунтовка ХС-010 гф-021 գրունտ ГФ-021 б) масляная краска յուղաներկ	մ² м²	224 224	ԳՕՍՏ ГОСТ 28129-82 8292-85
9	Մետաղական ամրան Ø 12 AIII (հենասյան համար) Металлическая арматура (для опоры)	հատ/կգ шт/кг	94 / 75.2	
10	Եռաբաշխիկ Ø 108x4.0 / Ø 76x3.5 Тройник	հատ/կգ шт/кг	1/2.2	
11	Արմունկ угольник Ø 108x4.0 Ø 76x3.5	հատ/կգ шт/кг	4 / 10 30 / 30	
12	Սողնակային փական Dպ70 Pպ1.6 Задвижка Dy70 Py1.6	հատ шт	1	
13	Խցափակիչ Ø 76x3.5	հատ	1 / 0.4	

N	Աշխատանքի անվանումը Описание объема работ	Չափ. Միավ. Ед.изм	Քանակ Кол-во	Ծանոթ Примеч.
	Заглушка	шт		
14	Գազատարի կտրում dպ100 резка существующего газопровода	տեղ шт	2	
15	Պողպատե գազատարի փչամաքրում Продувка Ст газопровода	մ м	556	

Կազմեց՝ Ս. Սաֆարյան